50Hz

ARGAL

CHEMICAL PUMPS

"EQUIPRO"

ВЕРТИКАЛЬНЫЕ ПОЛУПОГРУЖНЫЕ

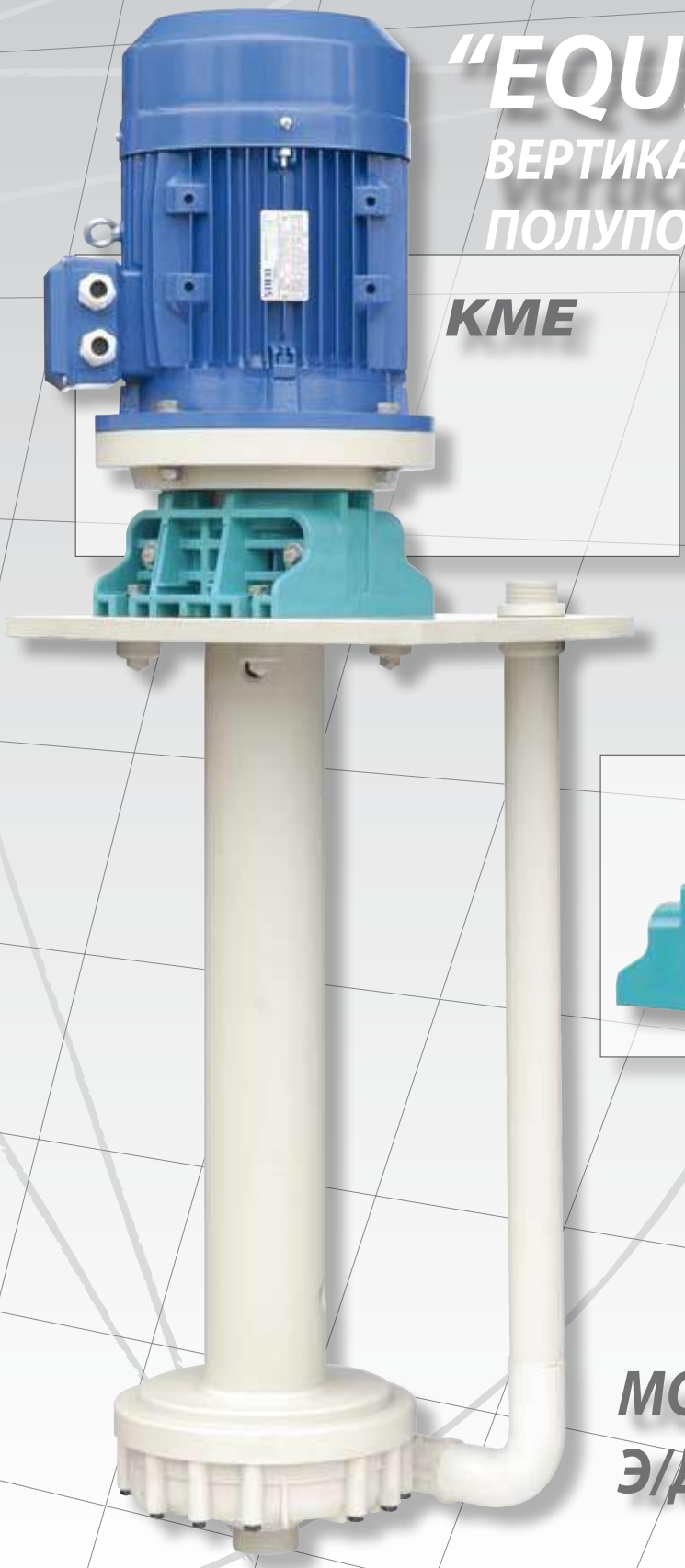

KME

HME

МОНОБЛОЧНЫЕ С Э/ДВИГАТЕЛЕМ IEC

Equipro

Насосы данной серии (подлинный продукт фирмы ARGAL) производятся из термопластических технополимеров, это моноблочные, вертикальные насосы с аксиальным, гидравлическим всасывающим соединением, ориентированным к низу. Отклоняющееся спускное отверстие также свободно соединено с вертикальным стоком трубопровода. Это в большей степени предназначено для перекачивания коррозийных жидкостей, с особенной конструкцией твердых включений, т.к. позволяет продлить срок эксплуатации и функциональности.
В данной серии нет металлических деталей, контактирующих с перекачиваемой жидкостью, в месте соединения насоса с двигателем отсутствует необходимость в системе уплотнений во избежание утечки жидкости. Уплотнения применяются только в устройстве пароизоляции в статических и динамических условиях.
Инновационный дизайн разборного кронштейна, состоящего из 2х частей, предусматривает быстрый и легкий доступ к соединению со стандартным электродвигателем для процедур по техобслуживанию.
Для каждой модели насоса возможен подбор электродвигателей с тремя различными мощностями, что позволяет перекачивать жидкости с различной плотностью (N, P, S версии, для плотностей 1,05кг/дм, 1,35кг/дм, 1,8кг/дм соответственно) даже при максимальном расходе.
Данная серия представлена в двух модельных рядах KME и HME. KME имеет погружную часть различной длины от 600мм до 1500 мм. Вал этих насосов управляются подшипником скольжения, размещенным на задней стороне колеса, обеспечивает вращение втулки с соответствующей химической устойчивостью, водонепроницаемостью к антиабразивным материалам.

Продукция соответствует стандартам ISO 9001:2000 сертифицирована системой качества SQS-IQNet.

HME имеют фиксированную длину погружной части 275мм и 475мм, разработанную с разборным кронштейном, без нижней направляющей и с допуском использования жидкостей, с включениями кристаллических частиц, с возможностью работы без отказа.

ASSOPOMPE member of Europump

Кривая производительности 2900 об/мин - 50Гц

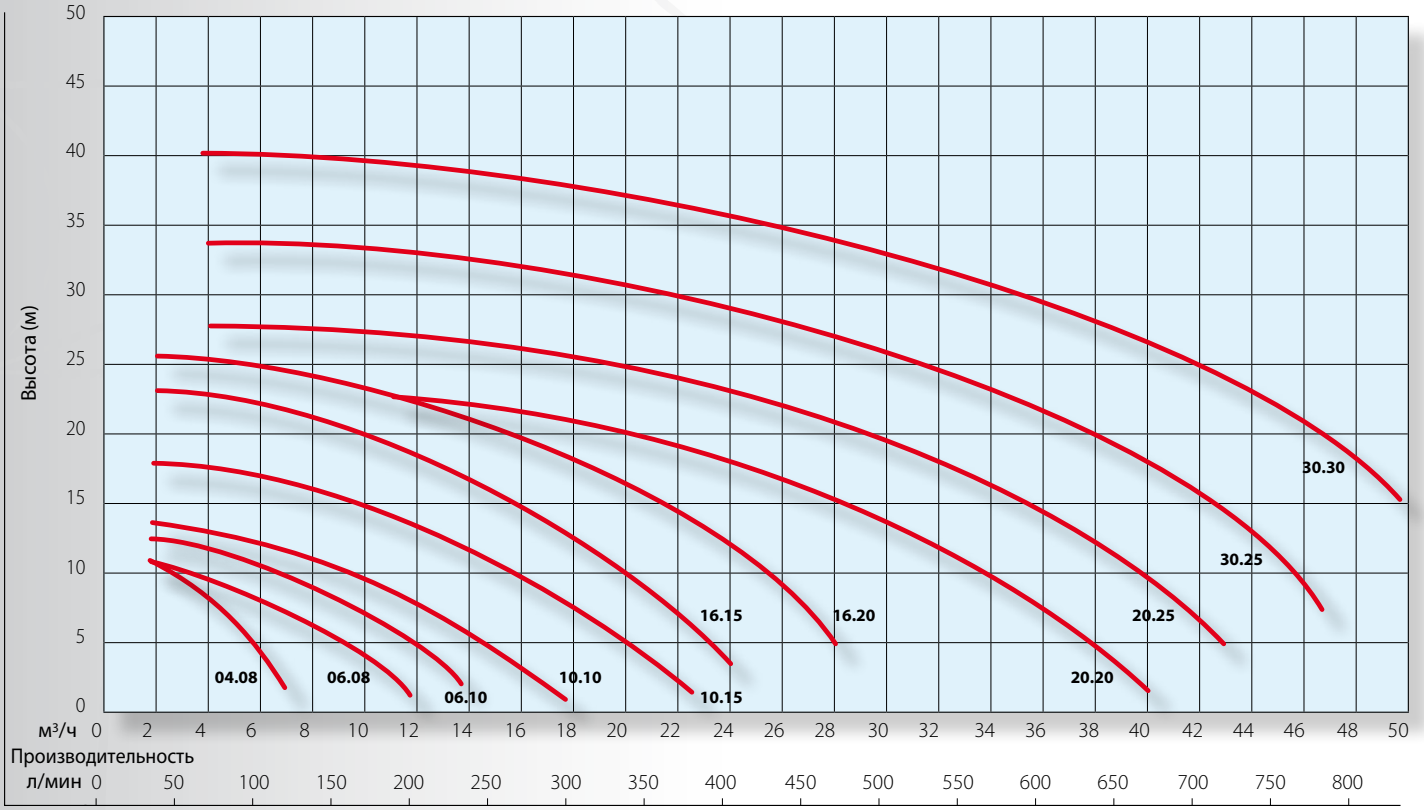

Примечание: Испытания проведены на воде 20°C - плотность 1 °E - удельный вес 1 кг/дм³ pt

Условные обозначения	
GFR/PP	Полипропилен, армированный стекловолокном
CFF / PVDF	Фторопласт, заполненный углеродными волокнами
PP	Полипропилен
PVDF	Фторопласт
E-CTFE	Этиленфтор Трихлорэтилен
PTFE	Политетрафторэтилен
Al_2O_3	Оксид алюминия 99,7%
SiC	Карбид кремния
FKM	Фторированный эластомер
EPDM	Этилен-пропиленовый каучук

Конструкция — **Таблица 1**

Версия	**WR**	**FC**
Передняя крышка	GFR/PP	CFF/PVDF
Рабочее колесо		E-CTFE
Суппорт		GFR/PP
Опорная плита	PP	
Втулка	Steel	
Покрытие вала	PP	PTFE
Погружная часть		PVDF
Прокладка	FKM/EPDM	
Винты, контакт. с жидк.	PVDF	
Винты	Stainless steel	

Технические данные — **Таблица 2**

	MAX рабочая температура °C						
	HME		**KME**				
Погружная часть (мм)	**275**	**450**	**600**	**800**	**1000**	**1250**	**1500**
Версия / Серия	**HME**		**KME**				
WR	70				65	55	50
FC	90				85	75	65
	Температура окружающей среды°C						
WR	0 ÷ +40						
FC	-10 ÷ +40						0 ÷ +40

Э/двигатель — **Таблица 3**

		04.08			**06.08**			**06.10**			**10.10**			**10.15**			**16.15**			**16.20**			**20.20**			**20.25**			**30.25**			**30.30**		
		N	P	S	N	P	S	N	P	S	N	P	S	N	P	S	N	P	S	N	P	S	N	P	S	N	P	S	N	P	S	N	P	S
Мощность	kW	/	0.37	0.55	0.37	0.55	0.75	0.55	0.75	1.1	0.75	1.1	1.5	1.1	1.5	2.2	1.5	2.2	3	2.2	3	4	3	4	5.5	4	5.5	7.5	5.5	7.5	/	7.5	/	/
Размер	IEC	/	71A	71B	71A	71B	80A	71B	80A	80B	80A	80B	90S	80B	90S	90L	90S	90L	100	90L	100	112	100	112	132SA	112	132SA	132SB	132SA	132SB		132SB		
Фазы	n°	3фазные (все модели) - 1фазные (<3 kW)																																
Станд. вольтаж	V	400 ± 5% 50 Hz - 220 ± 5% 50 Hz																																
Уровень защиты	IP	55																																

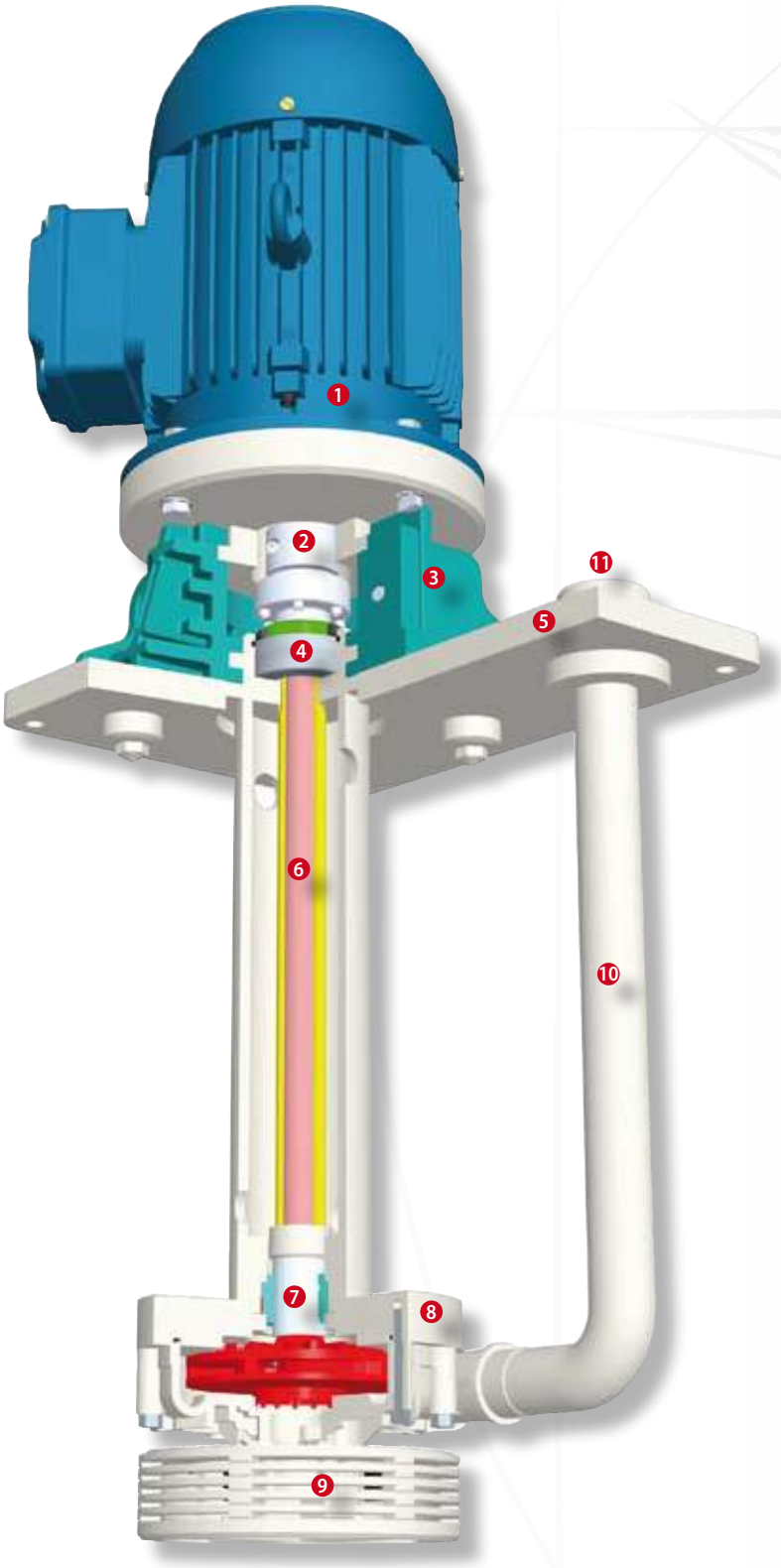

KME – созданы для неподвижной установки с патрубком, погруженным в емкость, бак, резервуар. Жидкость с плотностью до 2 кг/дм, с максимальной вязкостью до 75 cSt и температурой, указанной в Таблице №2.

Погружная часть (мм) **table 4**

WR	600	800	1000	1250	1500
FC					

ОСНОВНЫЕ КОМПОНЕНТЫ

1 Электродвигатель в стандартном исполнении IEC и NEMA.

2 Муфта соединенная с двигателем с валом насоса.

3 Разъемный кронштейн из усиленного технополимера, он «открывается» в 2 приема для легкого доступа к операциям по сборке-разборке электродвигателя. Он поддерживает насос и действует в качестве базы для применения в небольших резервуарах.

4 Уплотнение, защищающее от паров, работает по сухому, как в статических, так и в динамических условиях и активно против давления до 60mbar.

5 Опорная плита из термопластического полимера.

6 Вал насоса из стали, покрытой жесткой термопластичной оболочкой.

7 Подшипники скольжения со следующими комбинациями материалов:
PTFE/стекло на керамическом алюминии для общего пользования, также с кристаллическими и чешуйчатыми образованиями;
Карбид кремния на карбиде кремния с включением значительного процента твердых веществ и с большей химической стойкостью (соединения фтора, сильных щелочей и т.д.).

8 Корпус насоса и рабочее колесо. Поскольку они находятся в непосредственном контакте с жидкостью, то сделаны из материалов с высокой химической стойкостью. В версиях WR и FC корпус насоса и рабочее колесо изготовленных из полимеров, армированных стекловолокном и углеродом, соответственно.

9 Всасывающий фильтр и порт, со свободным проходом частиц до 3мм. По запросу.

10 Сливной трубопровод соединен вверху с опорной плитой и снабжен блокирующим элементом.

11 Соединения:
WR версия (полипропилен): BSP наружная резьба, NPT внутренняя резьба или ISO/ANSI фланец.

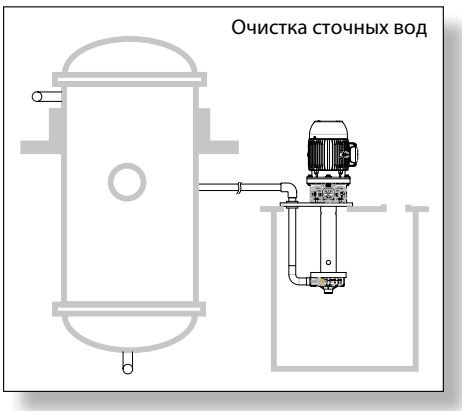

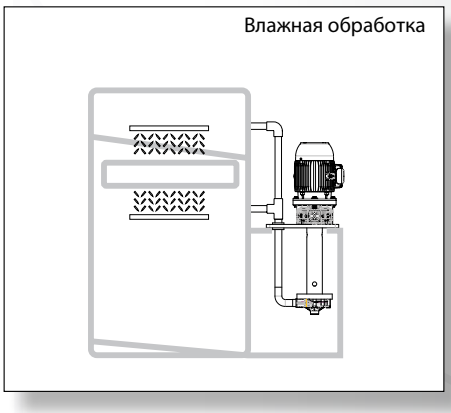

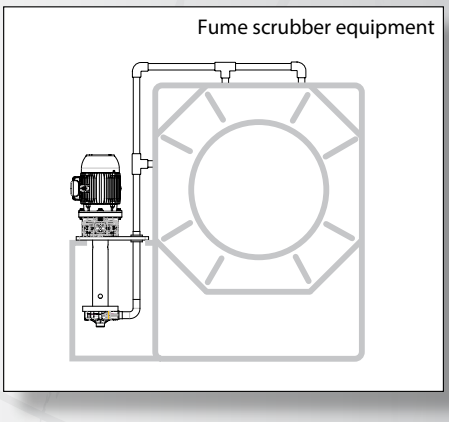

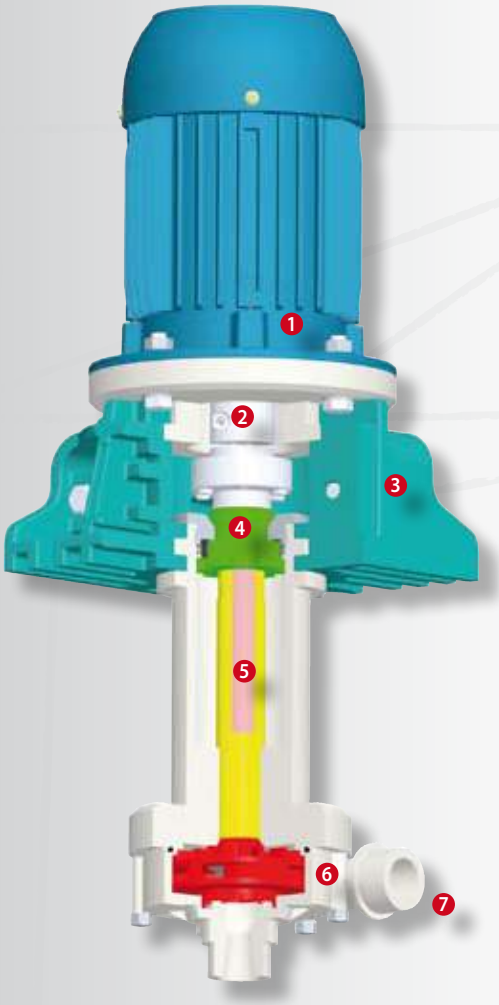

HME – разработана для стационарных установок, с частью насоса, погруженной в маленькую бухту, бак, сборник, чтобы опорная плита находилась над перекачиваемой жидкостью. В этом случае, выпускная труба проходит между насосом и емкостью с жидкостью сквозь отверстие в опорной трубе (рис.Fig A).

Погружная часть (мм) **Таблица 5**

WR	275	450
FC		

Основные компоненты.

1 Электродвигатель в стандартном исполнении IEC и NEMA.

2 Муфта соединенная с двигателем с валом насоса.

3 Разъемный кронштейн из усиленного технополимера, он «открывается» в 2 приема для легкого доступа к операциям по сборке-разборке электродвигателя. Он поддерживает насос и действует в качестве базы для применения в небольших резервуарах..

4 Уплотнение, защищающее от паров, работает по сухому, как в статических, так и в динамических условиях и активно против давления до 60mbar.

5 Вал насоса из стали, покрытой жесткой термопластичной оболочкой.

6 Корпус насоса и рабочее колесо. Поскольку они находятся в непосредственном контакте с жидкостью, то сделаны из материалов с высокой химической стойкостью. В версиях WR и FC корпус насоса и рабочее колесо изготовленных из полимеров, армированных стекловолокном и углеродом, соответственно.

7 Соединения:
WR версия (полипропилен): BSP наружная резьба, NPT внутренняя резьба или ISO/ANSI фланец.

Рис. A

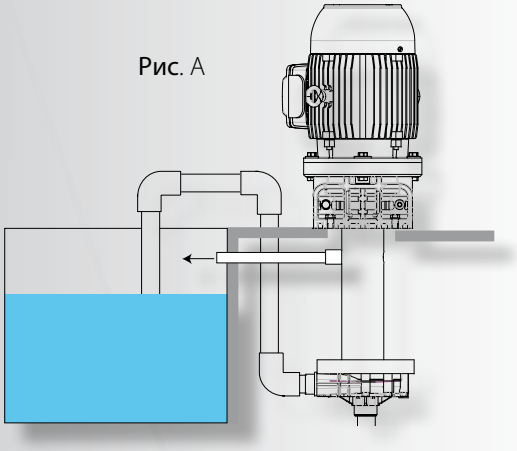

По запросу:

- Всасывающий фильтр установлен на впускном отверстии, свободный проход частиц до 3 мм.
- Опорная плита из термопластичного полимера.
- **Сливной трубопровод, соединенный вверху с опорной плитой (снабжен блокирующим элементом).**

Очистка паров

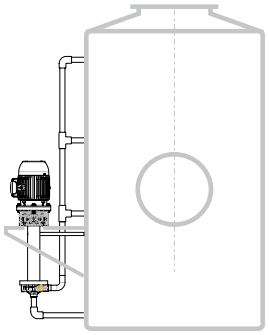

Теплообмен

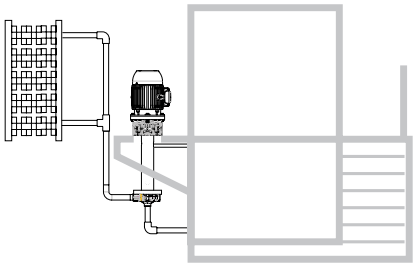

Фильтрация

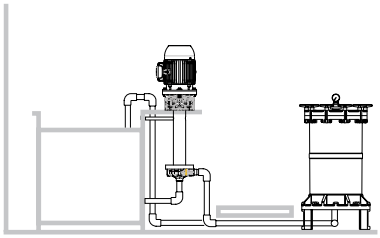

Инновации

Моноблочный насос с электродвигателем без применения демонтажа компонентов насоса.

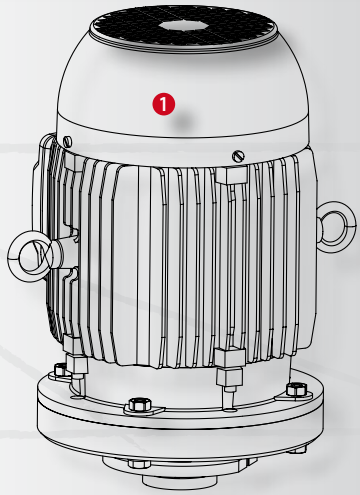

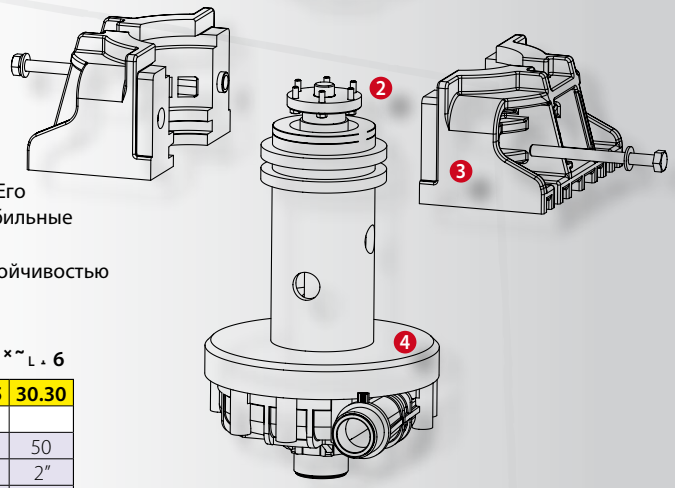

1 Стандартизированные электродвигатели (IEC, NEMA). Нет двигателей с особыми валами и фланцами. Возможность выбора вольтажа и защиты. Применение взрывозащищенных классов исполнения.
2 ARGAL спроектировал жесткое перпендикулярного соединения, которое обеспечивается между соединяющим фланцем и осью вала насоса автоматического скрепления из 2х полумуфт легко монтажа/демонтажа конструкции.
3 Разъемное соединение представляет собой разработанный ARGAL проект по одновременному фиксированию фланцевого соединения с двигателем и погружной частью насоса, состоящий из 2х отдельных половинок, позволяющих устанавливать двигатель через соединения, и использовать в помещениях с ограниченным пространством.
4 Литой корпус насоса доступен в 2х вариантах исполнения:
WR - в основе PP (полипропилен) с широким спектром химического сопротивления. Его укрепление стекловолокном обеспечивает хорошую механическую прочность и стабильные размеры.
FC - в основе PVDF (поливинилиденфторид), фторированный полимер с хорошей устойчивостью к истиранию и высокой механической прочностью.

vs˙˘˜l˙l˜˚ ˆ˛˛×˜L˛6

		04.08	06.08	06.10	10.10	10.15	16.15	16.20	20.20	20.25	30.25	30.30
	˙×˛l˙L											
DnA	ISO	25	32	32	40	40	40	40	50	50	50	50
	ANSI	1"	1"¼	1"¼	1"½	1"½	1"½	1"½	2"	2"	2"	2"
DnM.1	ISO	25	32	32	32	32	32	32	40	40	40	40
	ANSI	1"	1"¼	1"¼	1"¼	1"¼	1"¼	1"¼	1"½	1"½	1"½	1"½
DnM.2	ISO	20	20	25	25	25	32	32	40	40	40	40
	ANSI	¾"	¾"	1"	1"	1"	1"¼	1"¼	1"½	1"½	1"½	1"½
	ˆ˙˛˛˛											
DeA	BSP / NPT	1"	1"¼	1"¼	1"½	1"½	1"½	1"½	2"	2"	2"	2"
DeM.1	BSP / NPT	1"	1"¼	1"¼	1"¼	1"¼	1"¼	1"¼	1"½	1"½	1"½	1"½
DeM.2	BSP / NPT	¾"	¾"	1"	1"	1"	1"¼	1"¼	1"½	1"½	1"½	1"½

˙˘˙l˙˜˙˜˛˛L˜sll˛˜˛s˘l˛]s]˛

table 7

KME	16.20 N	WR	V	1000	E	N	2,2	N	B
EQUIPRO	CHOSE MODEL / EXECUTION N=normal P=powered S=strong. pow.	SEE MATERIALS AND COSTRUCTION	V = FKM E = EPDM	UNDER PLATE LENGHT	E = IEC U = NEMA	N= std S=V. special E=Ex/Proof. O=No motor	MOTOR POWER	N=PTFE/Al_2O_3 X=Sic/Sic	B = BSP N = NPT Z = ISO-ANSI-JIS
SERIE	MODEL / EXECUTION	VERSION	O-ring MATERIAL	mm.	DATA MOTOR	MOTOR	kW	INTERNAL STRUCTURE	CONNECTIONS
KME	04,08 06,08 06,10 10.10 10.15 16.15 16.20 20.20 20.25 30.25 30.30 / N P S	WR FC	V E	600 800 1000 1250 1500	E U	N S E O	0,37 055 0,75 1,1 1,5 2,2 3 4 5,5 7,5	N X	B N Z

PUMP IDENTIFICATION LABEL

table 8

HME	10.10 P	WR	V	275	BC	E	N	1,1
EQUIPRO RANGE	CHOSE MODEL / EXECUTION N=normal P=powered S=strong. pow.	SEE MATERIALS AND COSTRUCTION	V = FKM E = EPDM	UNDER PLATE LENGHT	BC= BSP no plate NC= NPT no plate BP=BSP with plate NP=NPT with plate ZC=ISO-ANSI no plate ZP=SO-ANSI with plate	E = IEC U = NEMA	N= std S=V. special E=Ex/Proof. O=No motor	MOTOR POWER
SERIE	MODEL / EXECUTION	VERSION	O-ring MATERIAL	mm.	CONNECTIONS	DATA MOTOR	MOTOR	kW
HME	04.06 06,08 06,10 10.10 10.15 16.15 16.20 20.20 20,25 30.25 30.30 / N P S	WR FC	V E	275 450	BC NP NC ZC BP ZP	E U	N S E O	0,37 055 0,75 1,1 1,5 2,2 3 4 5,5 7,5

Размеры **Таблица 9**

Модель		IEC	KA ISO - ANSI	dxz ISO - ANSI	KM.1 ISO - ANSI	dxz.1 ISO - ANSI	KM.2 ISO - ANSI	dxz.2 ISO - ANSI	a1	a1.1	h2	h2.1	Q	V	E	R min	H	A	B	f	g	m	n	T max (*)
04.08	N	/	85 - 79	14x4 - 16x4	85 - 79	14x4 - 16x4	75 - 70	14x4 - 16x4	62	70	100	108	50	73	190	130	HME 275 - 450 KME 600 - 800 -1000 - 1250 - 1500	400	310	140	170	340	250	/
	P	71A																						235
	S	71B																						
06.08	N	71A	100 - 89	18x4 - 16x4	100 - 89	18x4 - 16x4							53		215						190			
	P	71B																						
	S	80A																						255
06.10	N	71B					85 - 79																	235
	P	80A																						255
	S	80B																						
10.10	N	80A	110 - 98						67	67	130	130	75	103	222									
	P	80B																						
	S	90S																						300
10.15	N	80B																						255
	P	90S																						300
	S	90L																						330
16.15	N	90S					100 - 89	18x4 - 16x4																300
	P	90L																						330
	S	100																						350
16.20	N	90L																						330
	P	100																						350
	S	112																						360
20.20	N	100	125 - 121	18x4 - 19x4	110 - 98	18x4 - 16x4	110 - 98	18x4 - 16x4	70	70	160	160	96	135	252	250	HME 450 KME 600 - 800 -1000 1250 - 1500	460	340	165	220	390	280	350
	P	112																						360
	S	132SA																						410
20.25	N	112																						360
	P	132SA																						410
	S	132SB																						
30.25	N	132SA																						
	P	132SB																						
	S	/																						/
30.30	N	132SB																						410
	P	/																						/
	S	/																						/

(*) **э/двигатели по выбору**

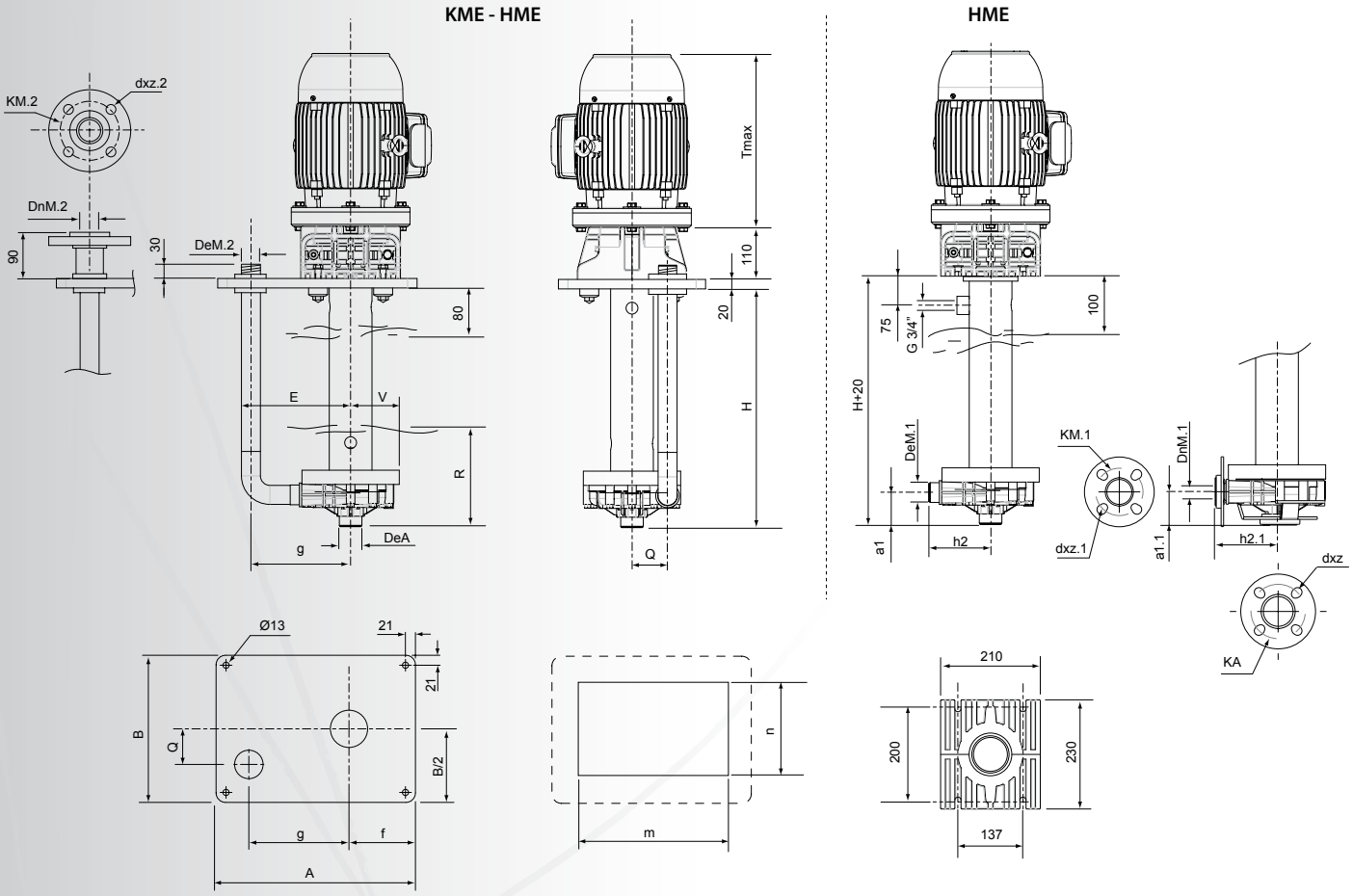

Member of AIB
associazione
industriale
Bresciana

Via Labirinto, 159 - 25125 BRESCIA - ITALY
Tel. +39.030.3507011 - Fax +39.030.3507077 - Export dpt. Tel. +39.030.3507033
Web: www.argal.it - E-mail: export@argal.it

It is the policy of ARGAL to always improve its products and the right is reserved to alter specifications at any time without prior notice.
No part of this publication may be reproduced in any form or any means.